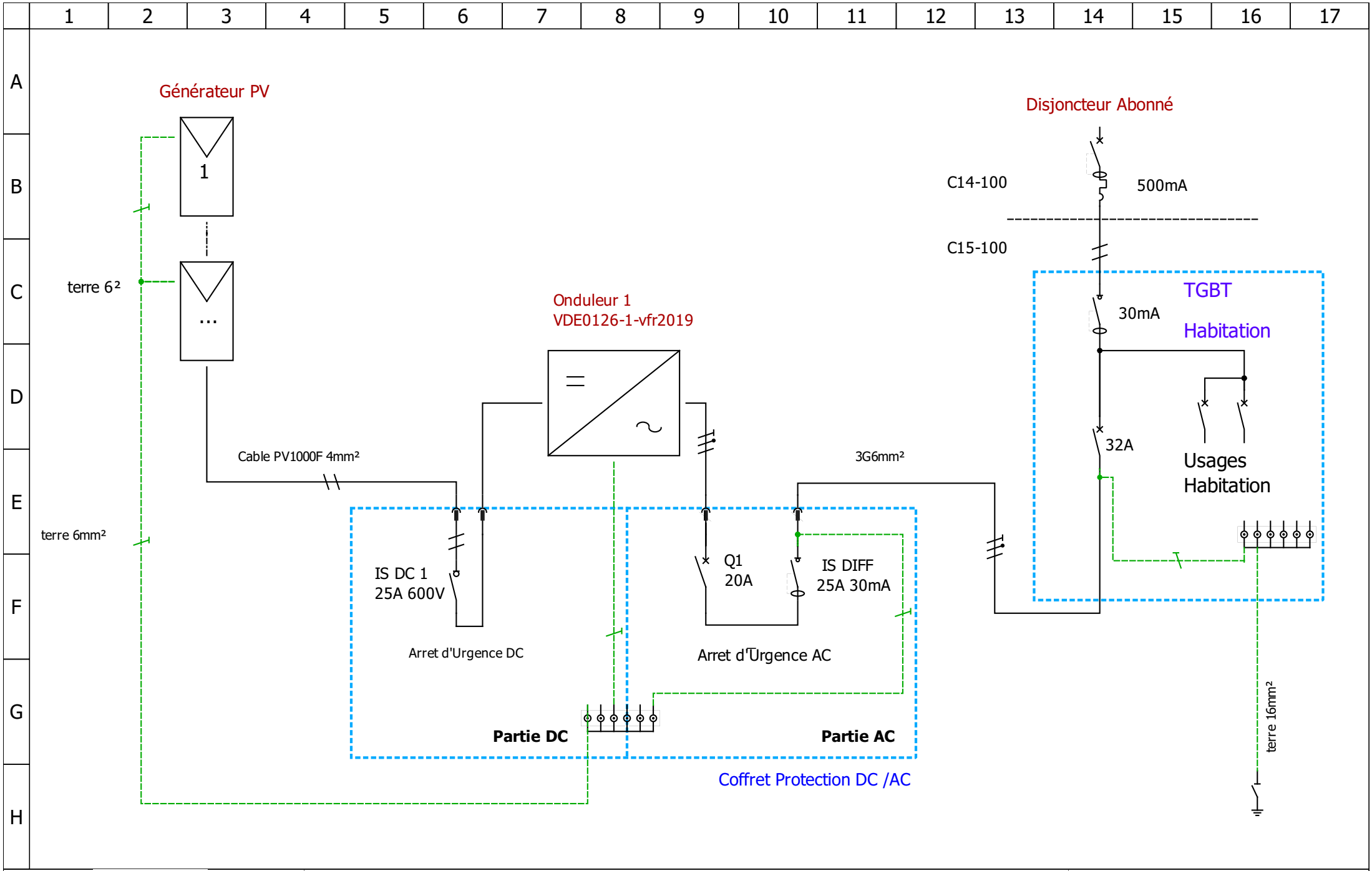

Auteur : OSCARO POWER	Onduleur de chaine Monophasé - 1 chaine - Sans Parafoudre	Fichier : Schéma CONSUEL
Date : 06/07/2023		Folio : 1/8

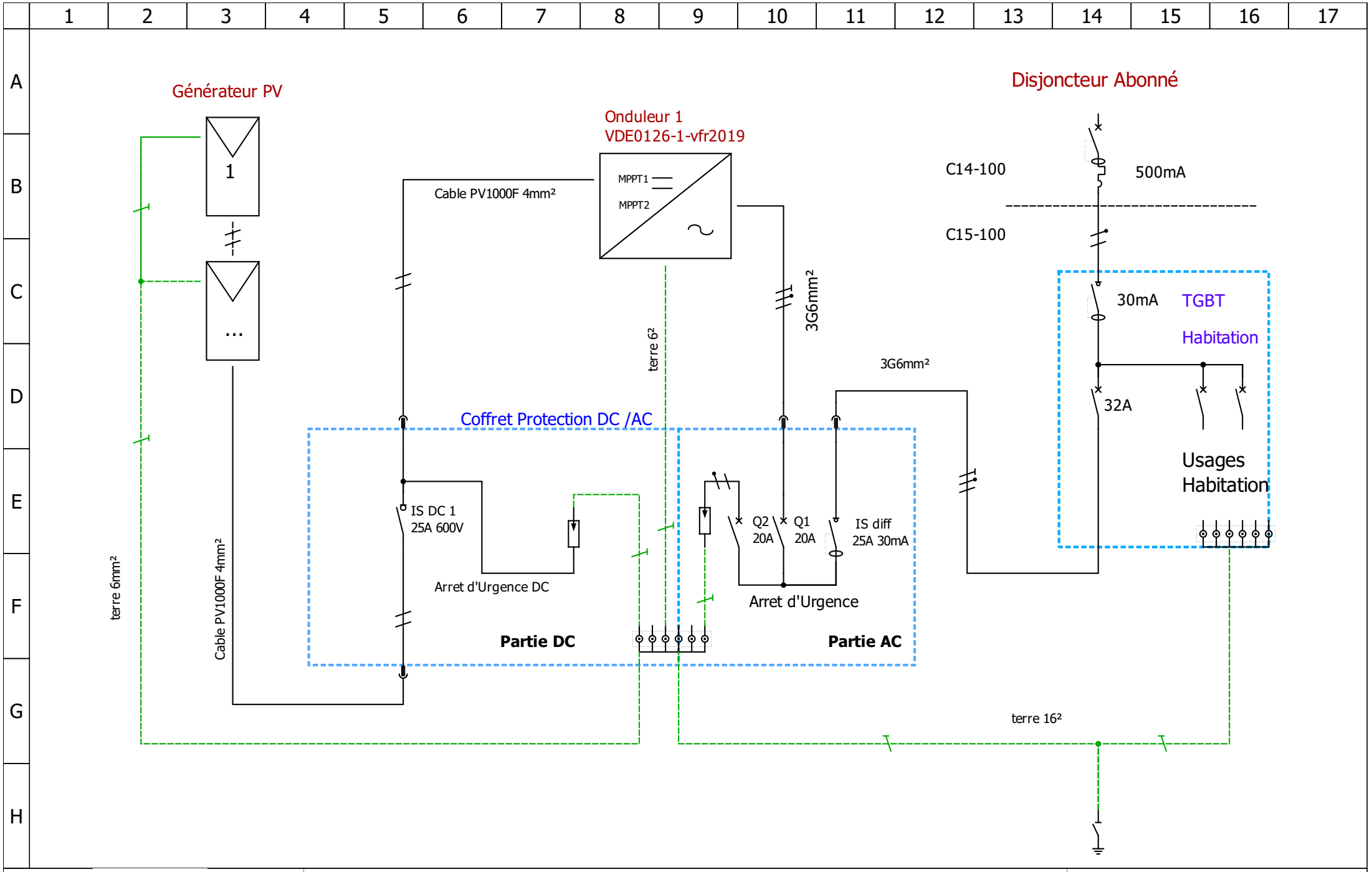

Auteur : OSCARO POWER	Onduleur de chaine Monophasé - 1 chaine - Avec parafoudres AC/DC	Fichier : Schéma CONSUEL
Date : 06/07/2023		Folio : 2/8

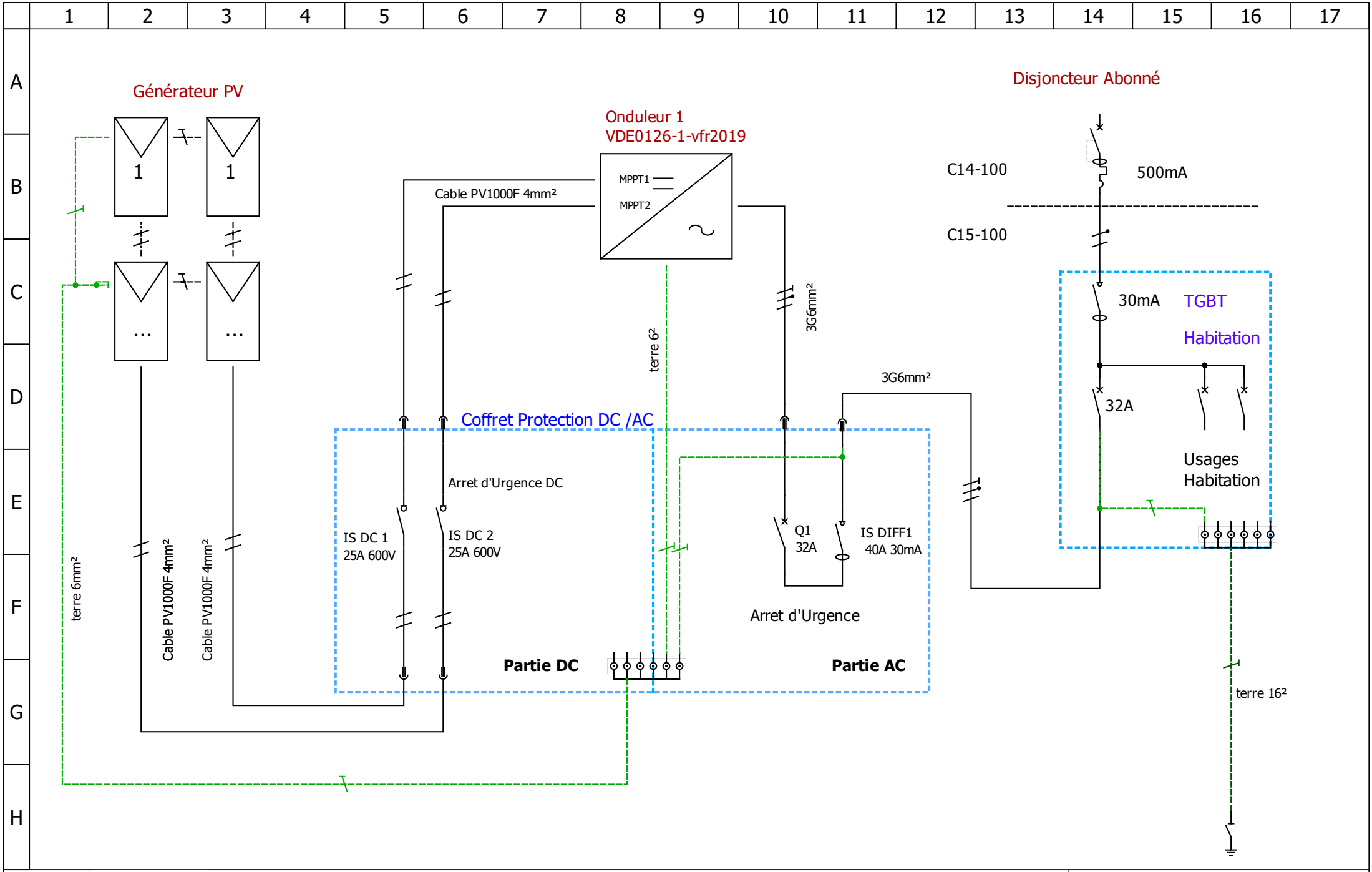

Auteur : OSCARO POWER	Onduleur de chaine Monophasé - 2 chaines - Sans parafoudre	Fichier : Schéma CONSUEL
Date : 06/07/2023		Folio : 3/8

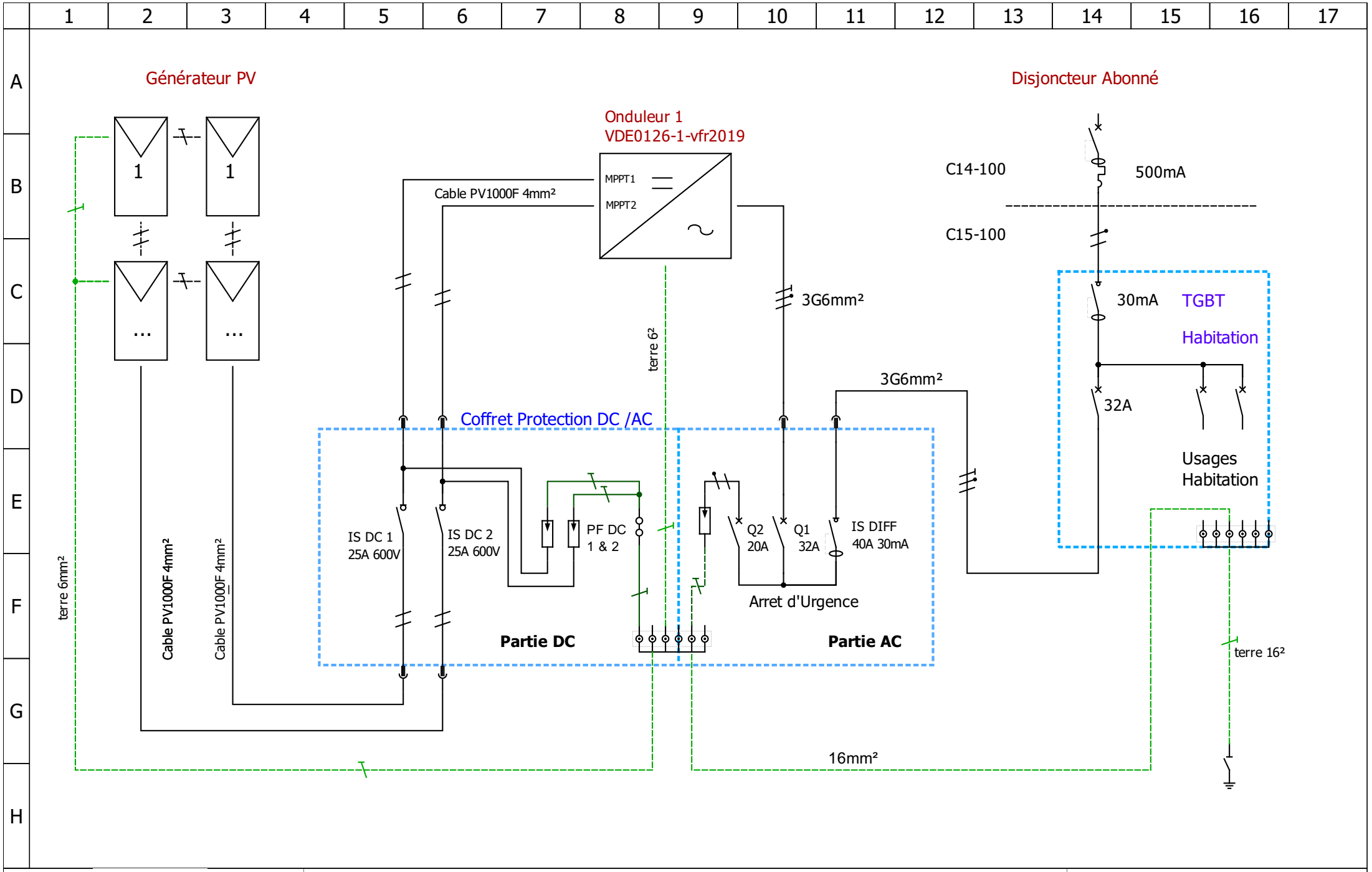

Auteur : OSCARO POWER	Onduleur de chaine Monophasé - 2 chaines - Avec parafoudres AC/DC	Fichier : Schéma CONSUEL
Date : 06/07/2023		Folio : 4/8

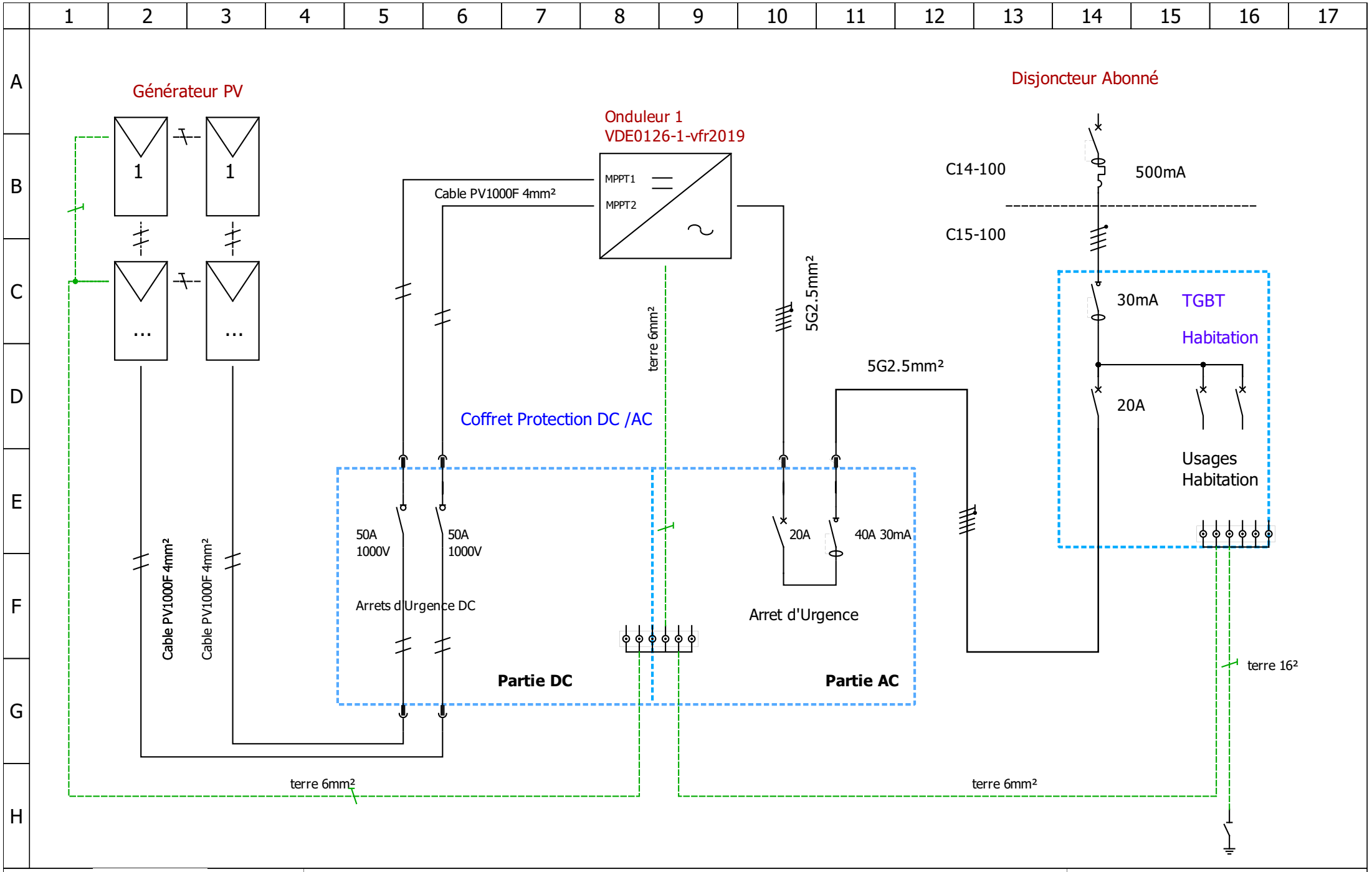

Auteur : OSCARO POWER	Onduleur de chaine Triphasé 13 kVA - 2 Chaines - Sans parafoudres AC/DC	Fichier : Schéma CONSUEL
Date : 06/07/2023		Folio : 5/8

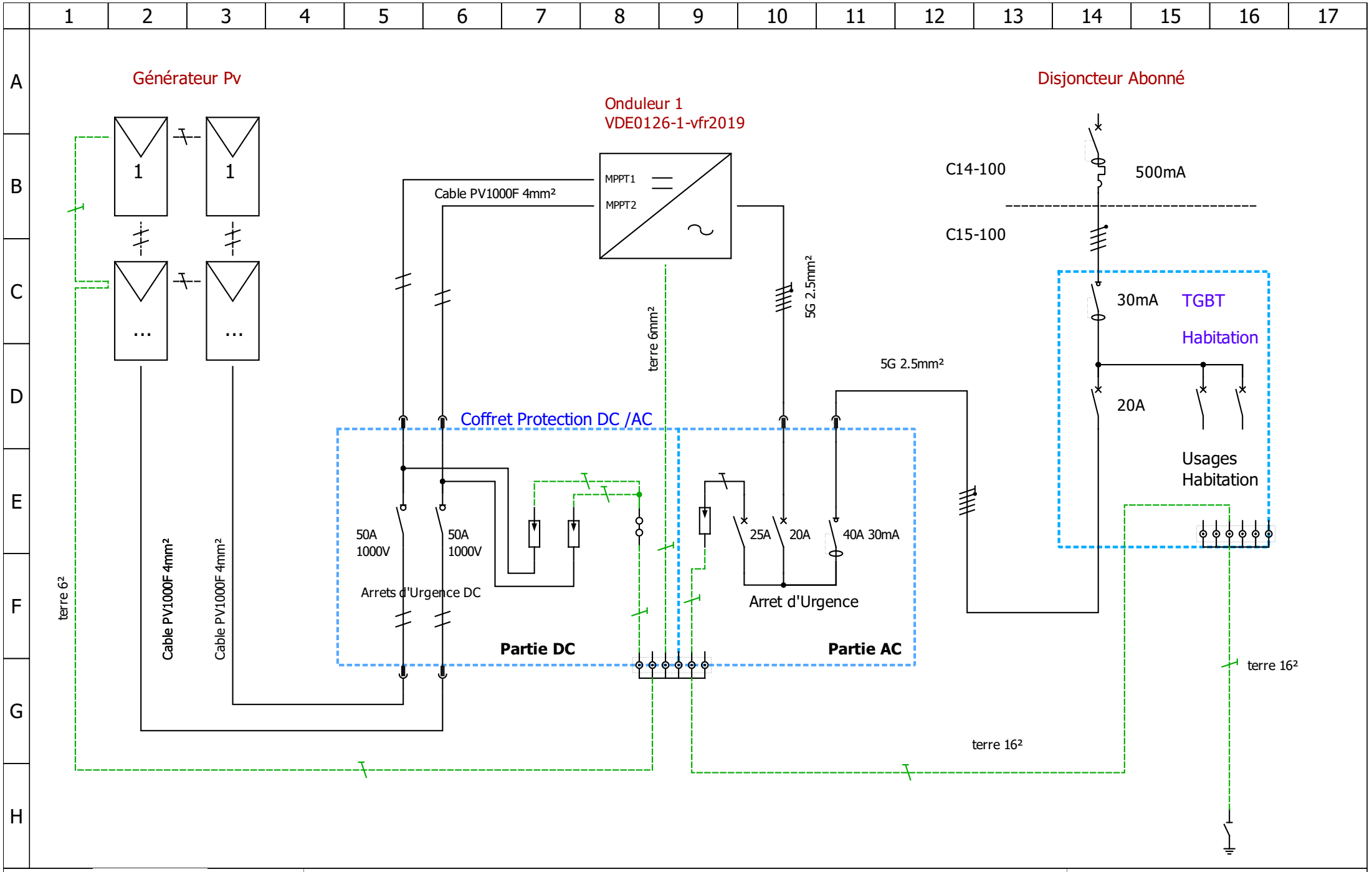

Auteur : OSCARO POWER	Onduleur de chaine Triphasé 13kVA - 2 Chaines - avec parafoudres AC/DC	Fichier : Schéma CONSUEL
Date : 06/07/2023		Folio : 6/8